【小 学 生 男 子 の 部】
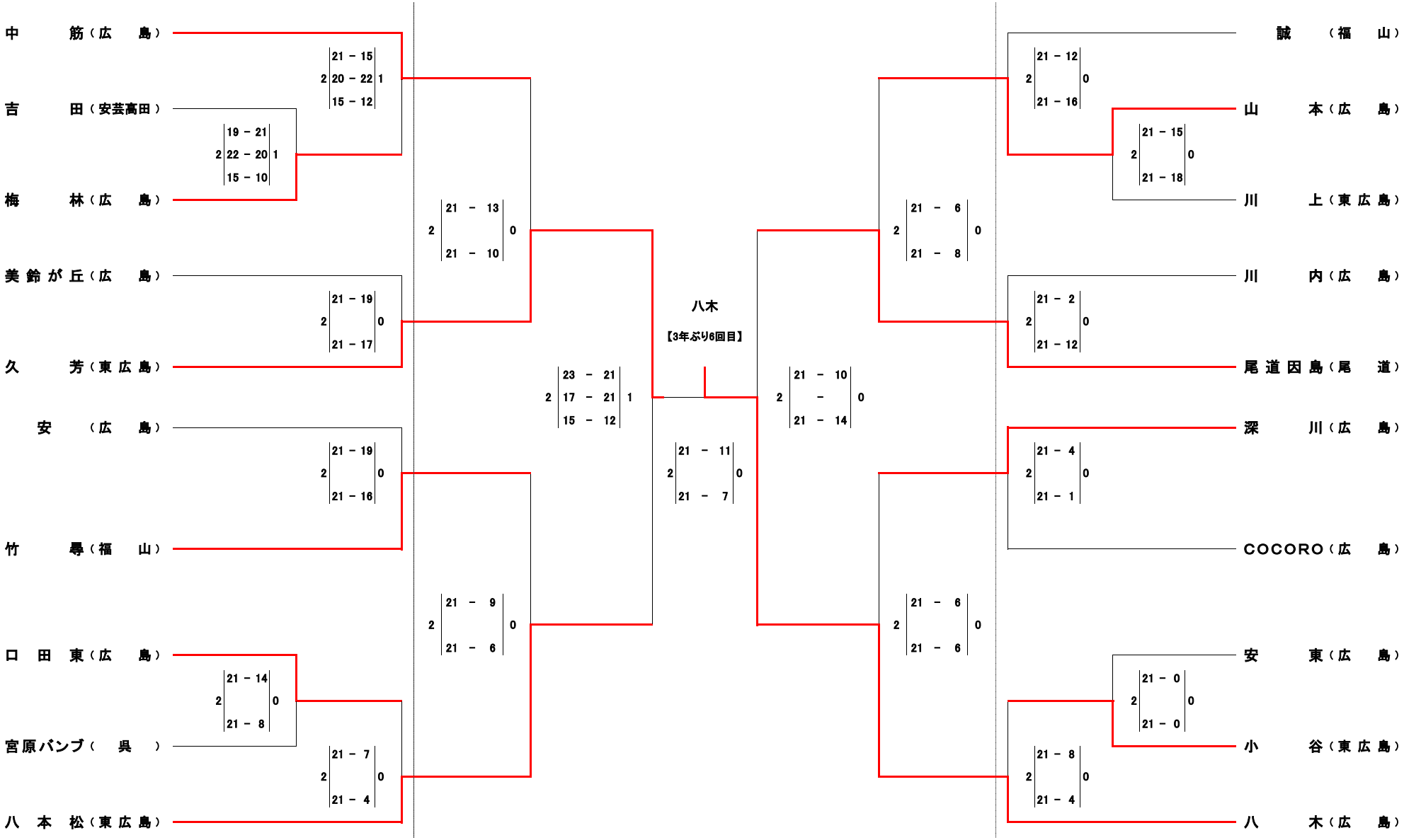
（11月17日　広島サンプラザ）　（12月1日　東区スポーツセンター）　（11月17日　広島サンプラザ）