（中学生男子の部）

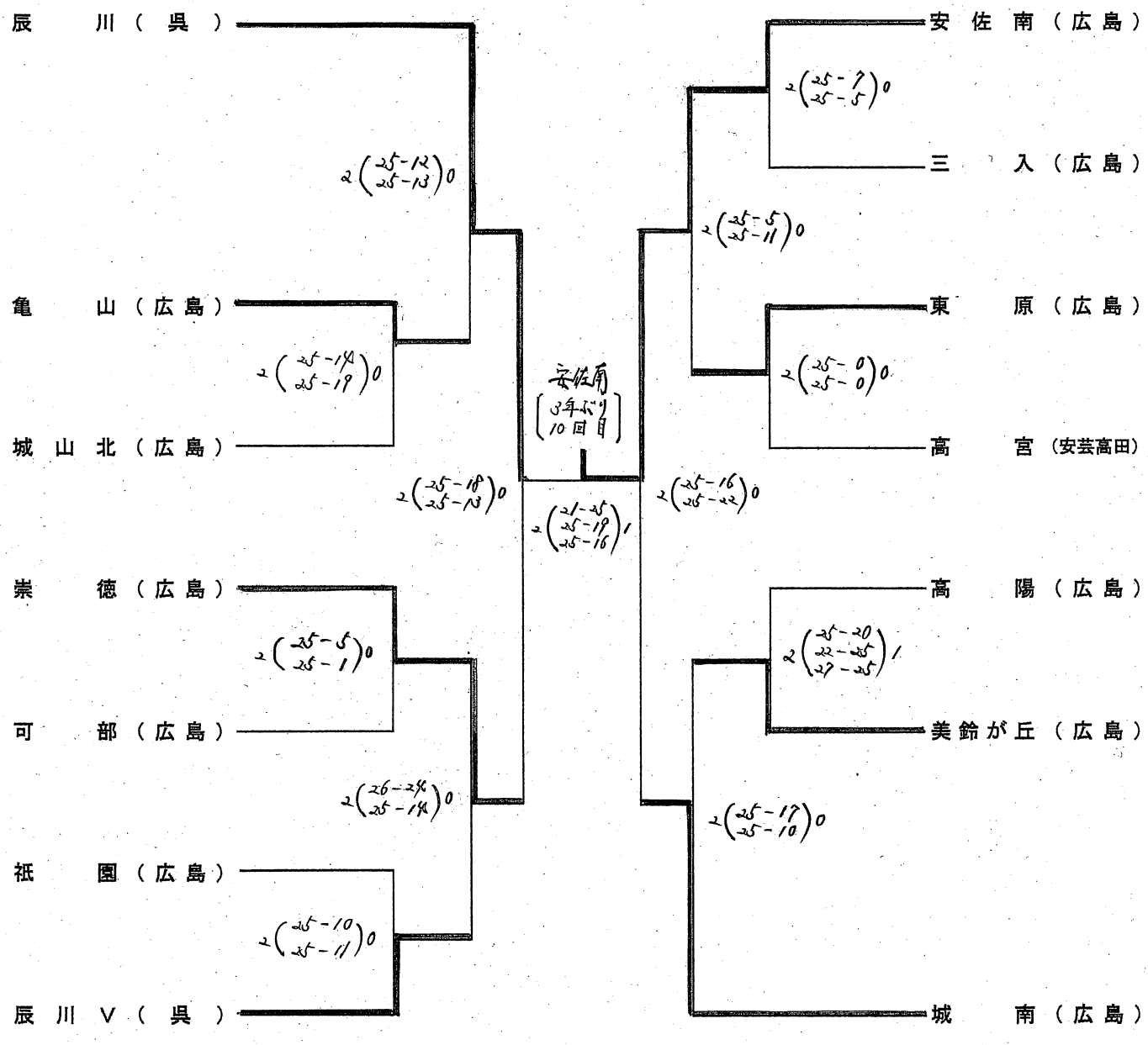

（１月２９日　安佐南区スポーツセンター）