（中学生男子の部）

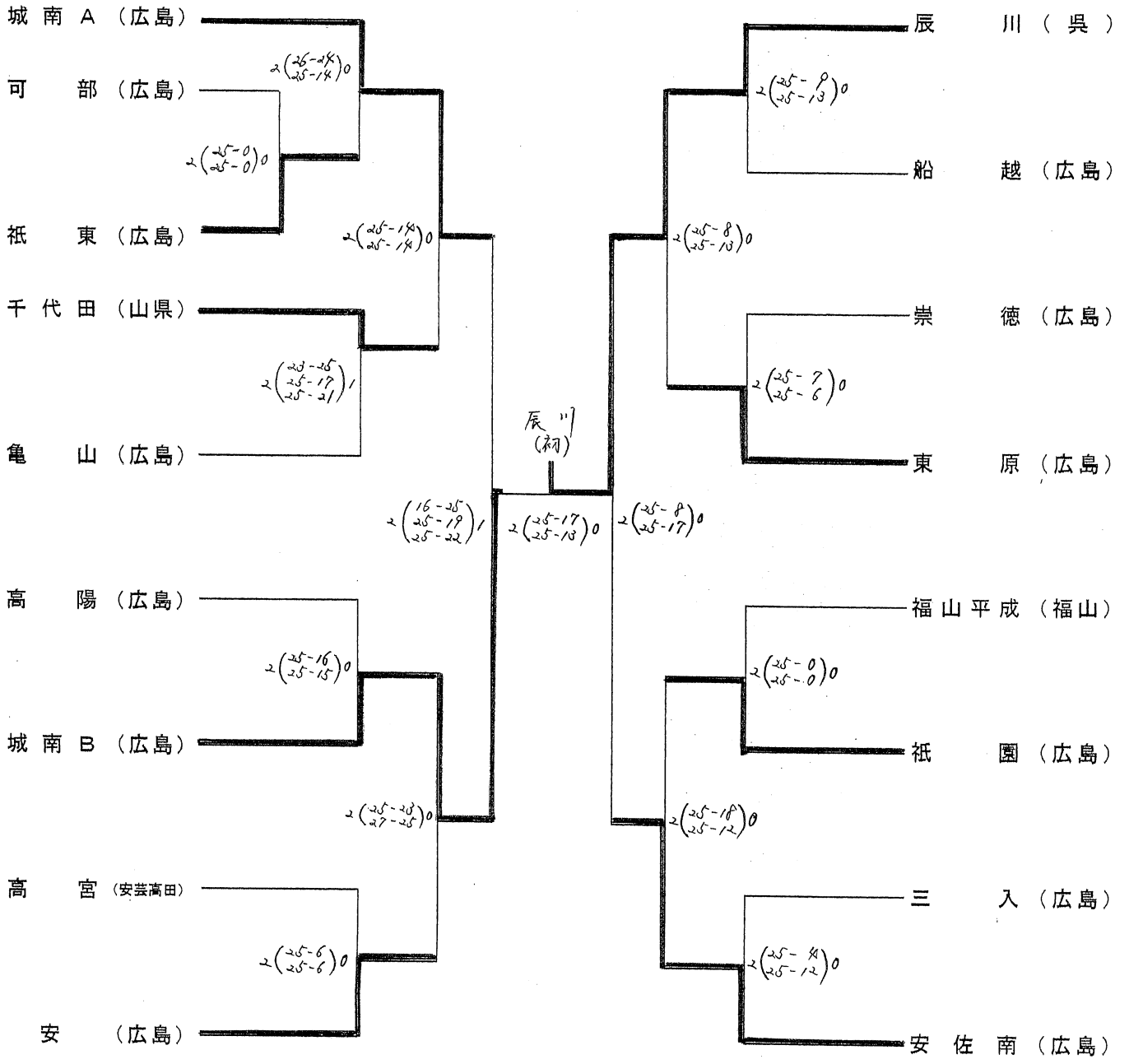

（１月２３日　安佐南区スポーツセンター）